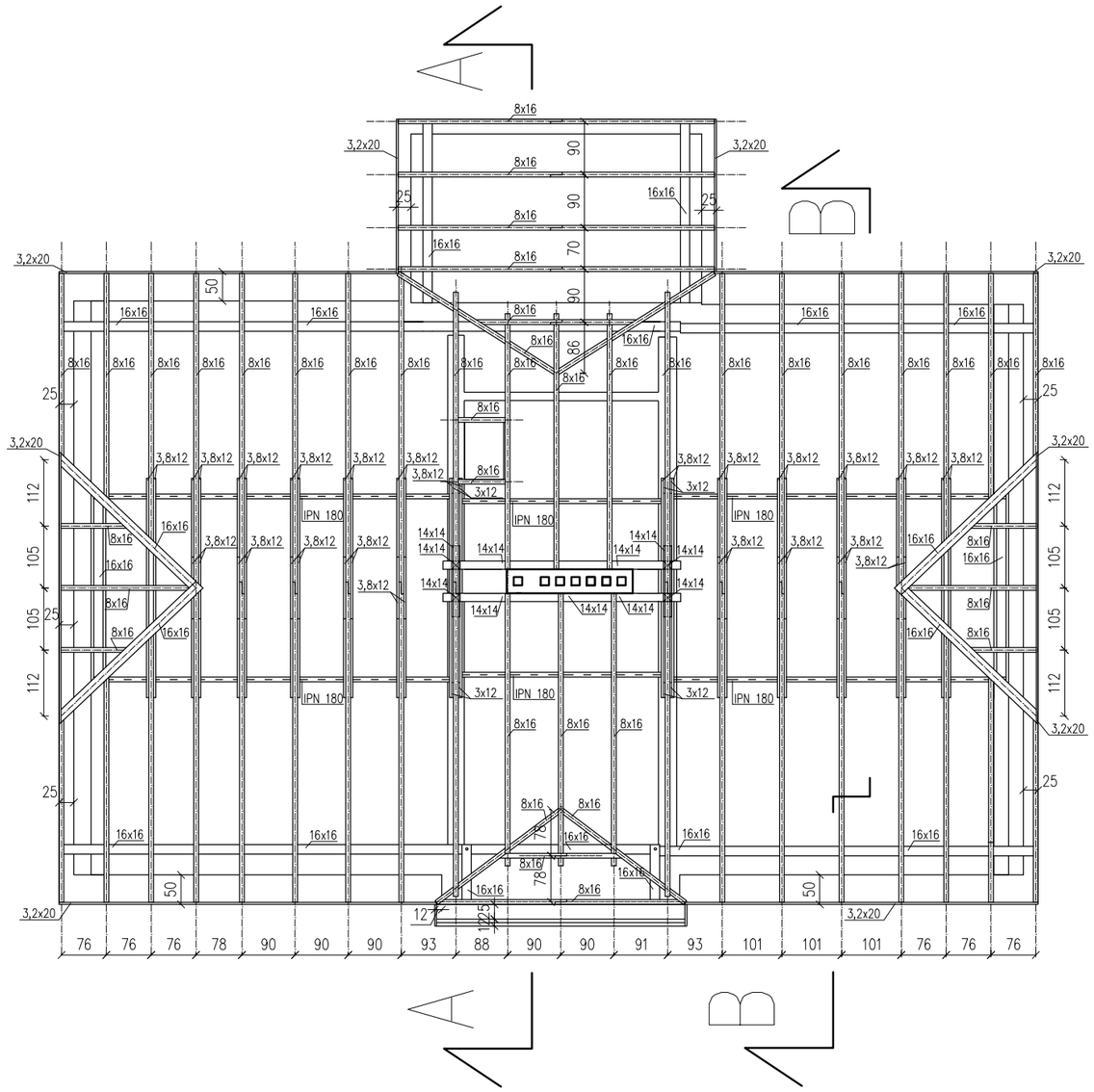

Detal oparcia krokwi przy kominie
skala 1:50

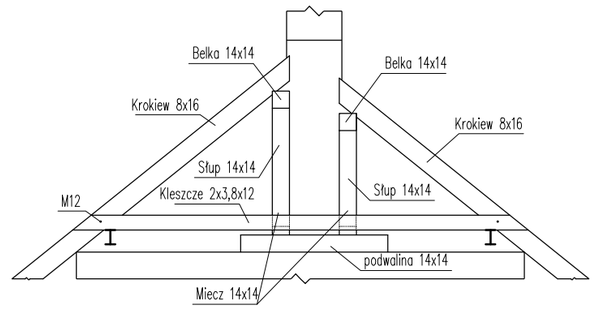

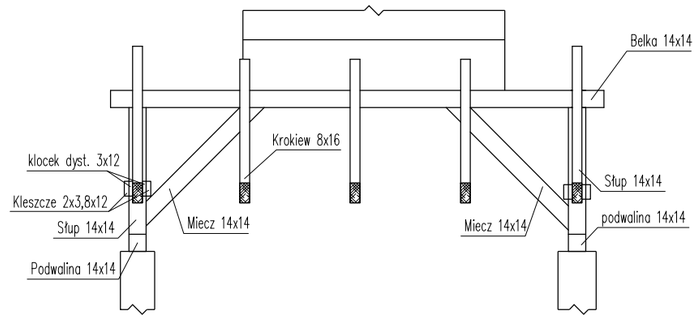

UWAGI:

1. KLASA DREWNA C24
2. CZĘŚĆ GRAFICZNĄ ROZPATRYWAĆ ŁĄCZNIE Z CZĘŚCIĄ OPISOWĄ
3. PRZED ZAKUPEM MATERIAŁÓW I ELEMENTÓW WYPOSAŻENIA WYKONAWCA POWINIEN UZYSKAĆ AKCEPTACJĘ INWESTORA.

Obiekt: Budynek ZNP | działka nr 1874/1, 1245/1 (pas drogowy)

Adres obiektu: Mińsk Mazowiecki, ul. Warszawska 104

PROJEKT BUDOWLANY
PRZEBUDOWY DACHU, ELEWACJI,
SCHODÓW ZEWNĘTRZNYCH, WYMIANY STOLARKI
DRZWIOWEJ ZEWNĘTRZNEJ I STOLARKI OKIENNEJ

Projektant: Podpis:

mgr inż. arch. Barbara Trojanowska
Uprawnienia w specjalności architektonicznej
nr MA/086/04

mgr inż. Daniel Gawrysiak
Uprawnienia do projektowania i kierowania robotami budowlanymi bez ograniczeń w specjalności konstrukcyjno - budowlanej
nr UAN-4224/28/21/85

Sprawdzający:

mgr inż. Konrad Gawrysiak
Uprawnienia do projektowania i kierowania robotami budowlanymi bez ograniczeń w specjalności konstrukcyjno - budowlanej
nr MAZ/0238/PWOK/14

Nazwa rysynku:	Data:	Skala:
RZUT WIĘŹBY DACHOWEJ	wrzesień 2016	1 : 100
		Nr rys.: 3